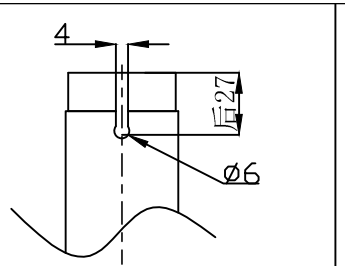

座管剖沟（2:1）

头管有止栓

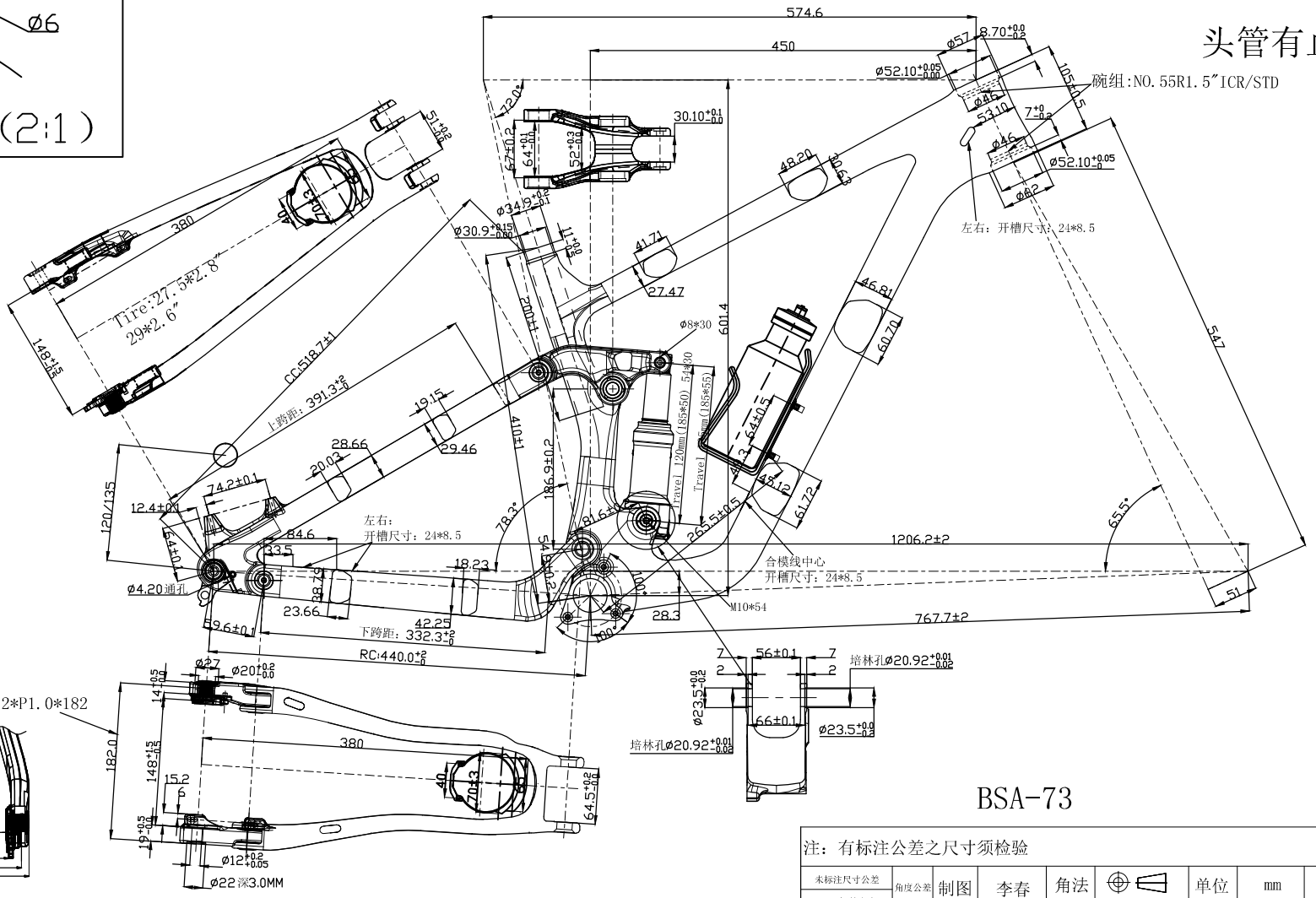

BSA-73

收到此图请将旧图作废

注：有标注公差之尺寸须检验

未标注尺寸公差 尺寸范围		角度公差
1-30	±0.1	±0.2°
30-100	±0.2	
100-300	±0.5	
300-700	±1.0	
700-2000	±2.0	

制图	李春	角法		单位	mm	比例	1:1
审核		日期	2020.09.04	名称	CFM-1001-M		
校对		材质	Carbon	图号	CFM-1001-M-FB-002		
设计		数量		版次	R0		

修正	标记	处数	更改内容	签名	日期
	⚠				
	⚠				
	⚠				
	⚠				

深圳市卡邦达体育用品有限公司

Carbonda Sports Equipment Co., Limited